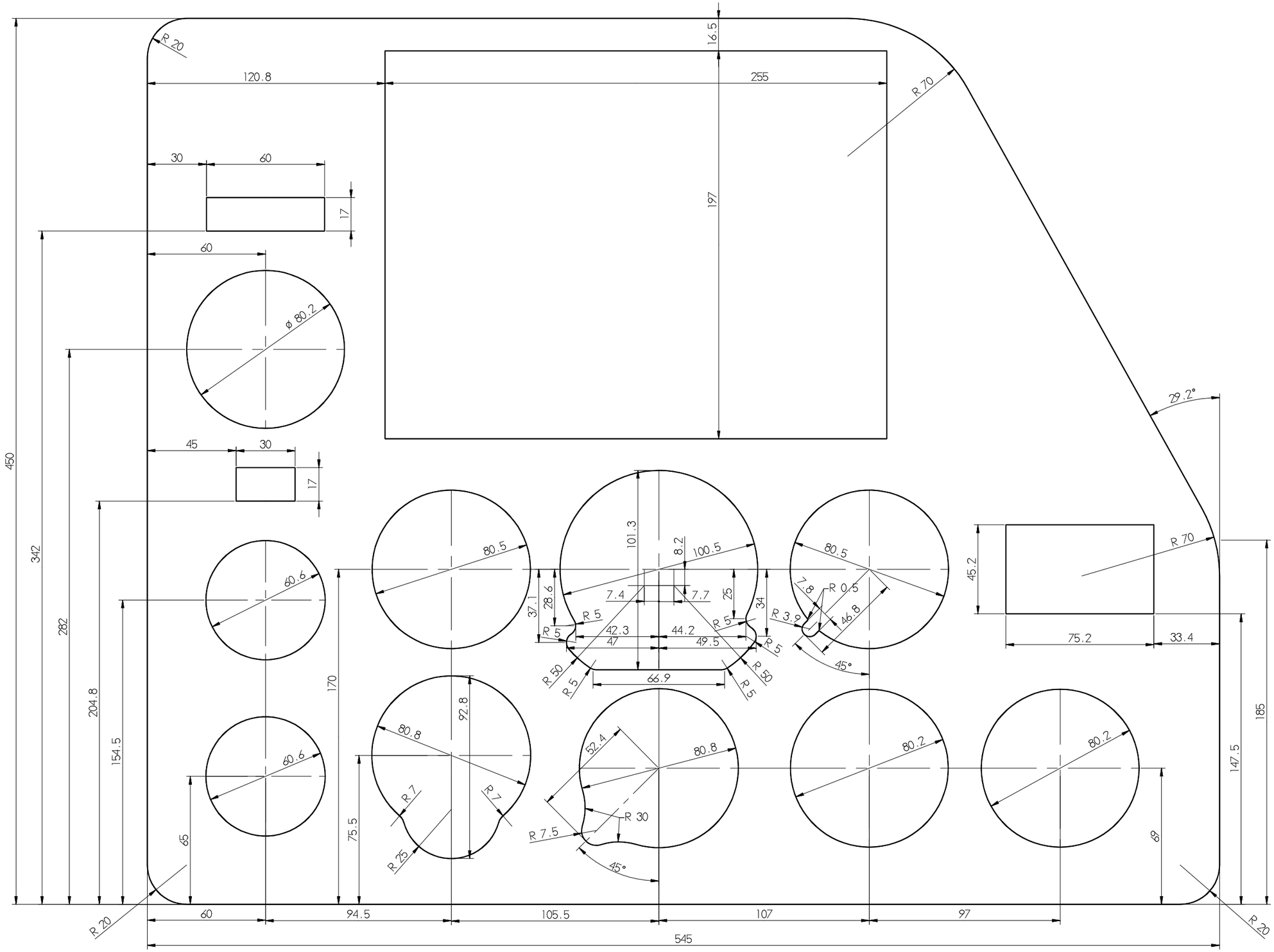

Napomena: - sve oštre ivice zaobliti sa ~R0.2
- tolerancija spoljašnjih mera je -0.2 mm
a unutrašnjih +0.2 mm

	1		1	WH 3.1364	≠2.5x455x550	4155602
Ident. broj skice	Kom.	NAZIV	Poz.	Oznaka	Dimenzija	Ident. broj
				Materijala		
MOMA	NAZIV	DESNA INSTRUMENT TABLA - N			Broj skice	129-8010773
Zasnovao: Radović	Datum: 28.11.12.			i.b.8010773	Šifra sred.	